Креслення дійсне на 2024р
ПРАТ „ПІВНІЗК" розф. 1
Гол. мех Дорбог О. Ю. 12.01.24р.

25 (V)

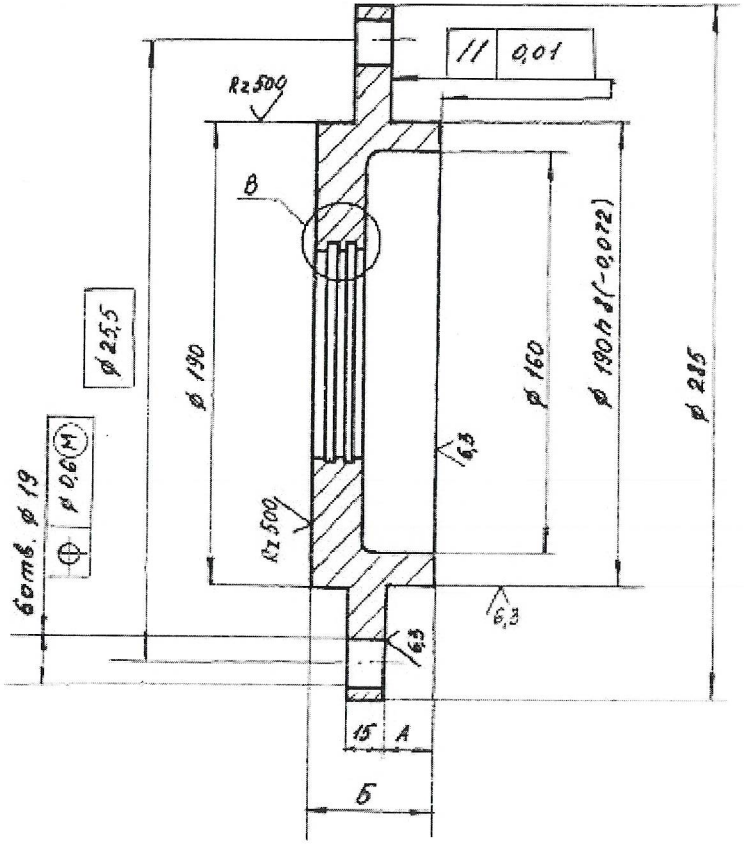

В (2:1)

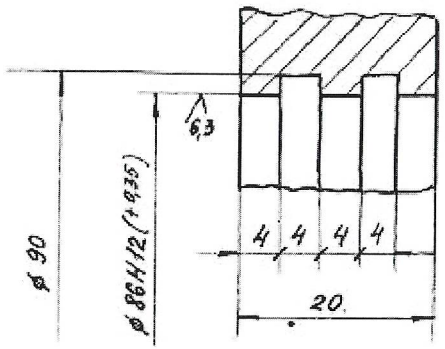

1. Материал-заменитель: Сталь 35Л ГОСТ 977-88, Ст3 ГОСТ 380-88.
2. Отливка 1й группы ГОСТ 977-88
3. Точность отливки 10-0-0-10 ГОСТ 26645-85
4. Уклон формовочный - тип 2 ГОСТ 3212-80
5. H14, h14, $\pm \frac{JT14}{2}$

ДОП-1
ДІЄН НА 2009

Главный инженер И.А. Нелитенко
Главный механик О.В. Арешчук
Конструктор с.в. Корбитник 15.10.08г.

Копия верна

Обозначение	А, мм	Б, мм	Масса, кг
МК 2275.00.003	9,5	41,5	8,9
-01	11,5	43,5	9
-02	20,5	52,5	9,6

					МК 2275.00.003.			
Изм.	Лист	№ докум.	Подп.	Дата	Крышка стакана	Лит.	Масса	Масшт.
Разраб.		Березовский				А	см. табл.	1:2
Пров.		Шур				Лист	Листов	
Т. контр.		Портянко						
Гл. мех.		Ковнотский				ОГК з-д „Ремгормаш"		
Н. контр.					С4-10 ГОСТ 1412-85			
Утв.		Шур						

Перепечатка